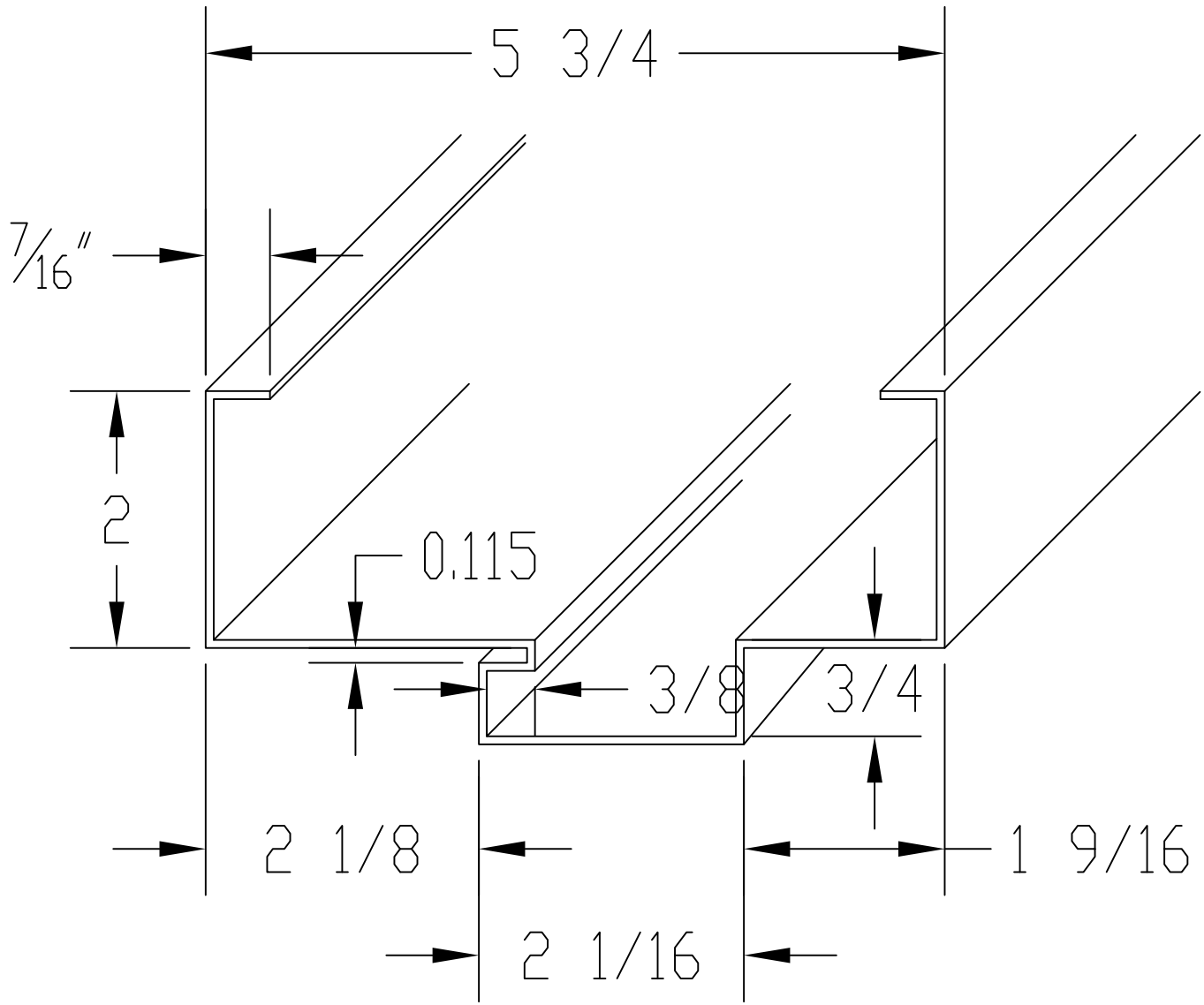5-3/4" KERF - PROFILE